性能参数		
项目	单位	数值
额定功率	kW	7.5
额定电压	V	380
额定电流	A	26
峰值电流	A	65
额定转速	r/min	1500
最高转速	r/min	3000
额定力矩	N.m	48
峰值力矩	N.m	120
反电势	V/krm	106
力矩系数	N.m/A	1.85
转子惯量	kg.m²×10	136.6
绕组（线间）电阻	Ω	0.19
绕组（线间）电感	mH	2.3
电气时间常数	ms	12.1
极对数		5
重量	kg	30.8

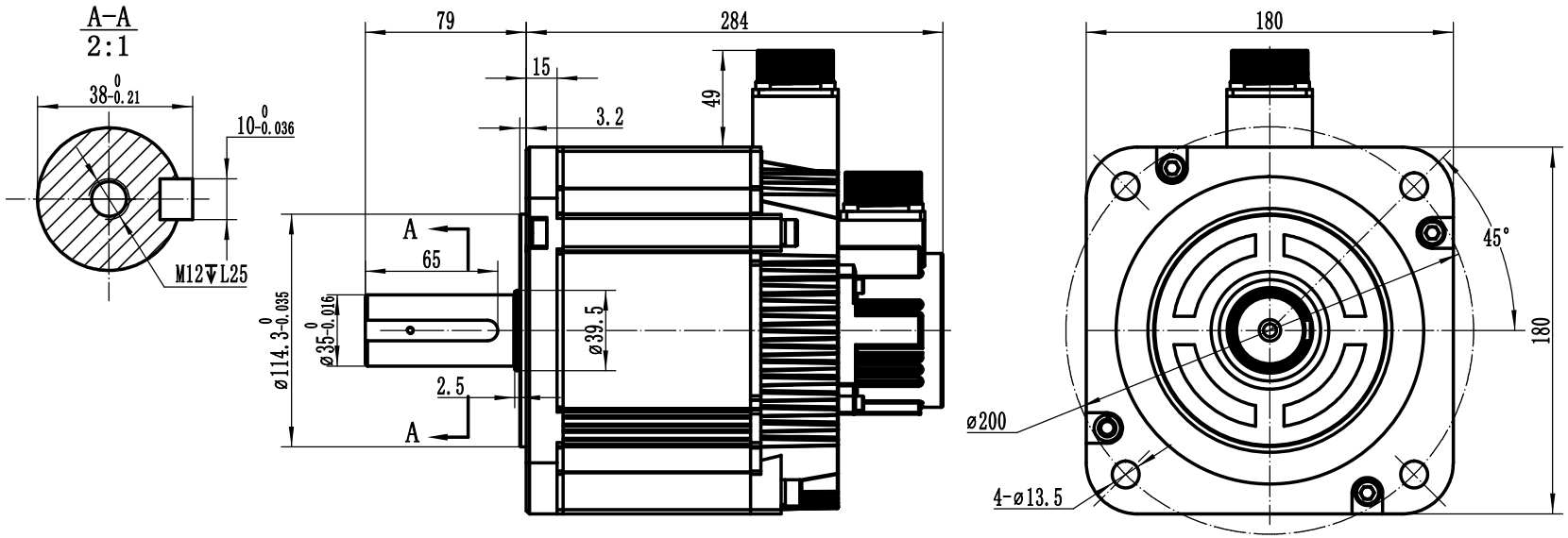

编码器零点与电机相位关系

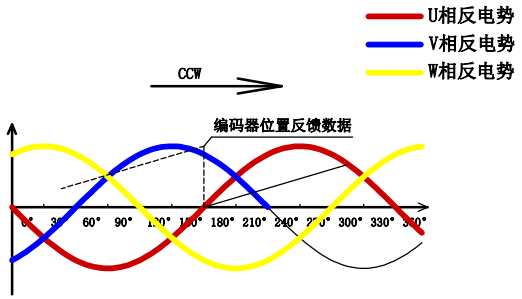

转速-转矩特性图

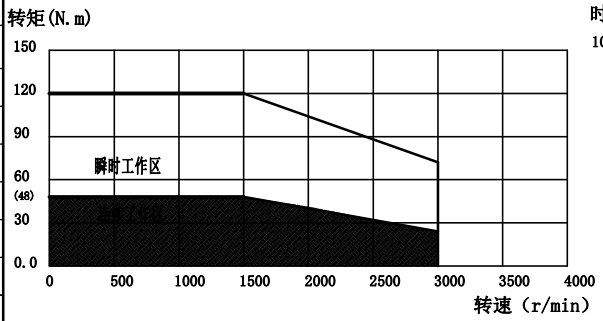

伺服电机的过载保护特性

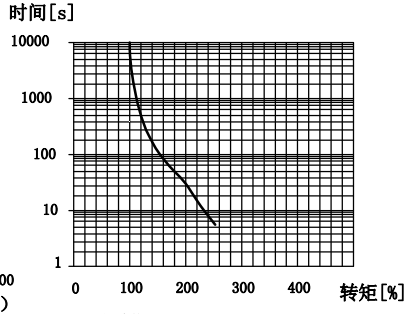

注：以上过载保护特性并不保证可在100%以上输出条件下连续使用
使用时，请将有效转矩控制在“转速-转矩特性”的连续使用范围内

符合ROHS指令
G表示关键尺寸
Z表示重要尺寸

贝格达驱动技术

标记	处数	更改文件号	签名	日期
设计		标准化		
审核		会签		
工艺		批准		

规格书	180F-4815WDH
阶段标记 / 质量 / 比例	1:2.5
共 1 张	第 1 张